MODUS BRKL 1590001101

• Directions for use • Návod k použití • Návod k použitiu • Bedienungsanleitung • Instrukcja montażu oprawy • Használati utasítás • Lietošanas pamācība • Naudojimosi insrukcija • Kasutamisjuhend • Instructjuni de folosire • Uputstvo za upotrebu • Navodilo za uporabo • Инструкция по эксплуатации • Упътване • Manual de instrucciones • Gebruiksaanwijzing • Mode d´emploi • Istruzioni per l´uso • Monteringsveledning • Modo de emprego • ΝΕΑΚΑΤΕΥΘΥΝΣΗΠΑΧΡΗΣΗ

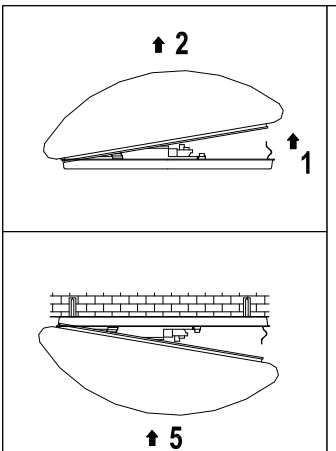

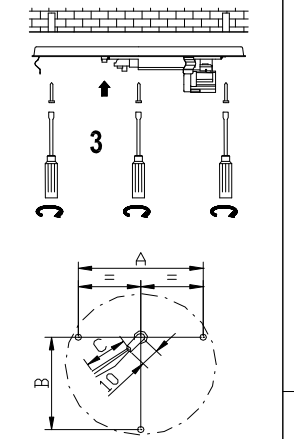

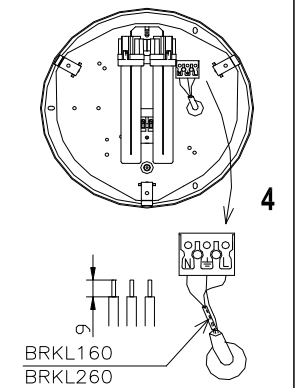

BRKL 136

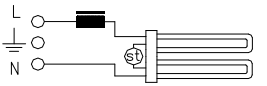

BRKL 209, 211, 218

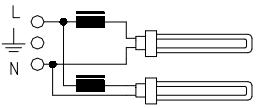

BRKL 136, 211, 218 EP

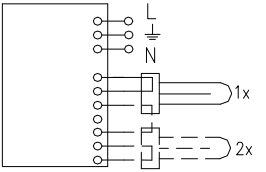

BRKL		A/B/C mm	
BRKL160KO300	E27	208/180/80	1x60W
BRKL209KO300	G23	208/180/60	2xTC–S 9W
BRKL260KO375	E27	272/232/80	2x60W
BRKL122KO375	2GX13	272/232/60	1xT5–R 22W
BRKL126KO375	G24Q3	272/232/60	1xTC–DE 26W
BRKL136KO375	2G10	272/232/60	1xTC–F 36W
BRKL136KOEP375	2G10	272/232/60	1xTC–F 36W
BRKL211KO375	G23	272/232/60	2xTC–S 11W
BRKL211KOEP375	2G7	272/232/60	2xTC–SE 11W
BRKL218KO375	G24D2	272/232/60	2xTC–D 18W
BRKL218KOEP375	G24Q2	272/232/60	2xTC–DE 18W
BRKL260KO480	E27	360/312/80	2x60W
BRKL236KO480	2G10	360/312/60	2xTC–F 36W
BRKL224KO480	2G10	360/312/60	2xTC–F 24W

Upozornění! Montáž svítidla smí provádět pouze odborná elektromontážní firma nebo osoba s elektrotechnickou kvalifikací.
Attention! The lighting unit may only be assembled by a skilled firm or by person with electrotechnical qualification.
Die Montage der Leuchten erfolgt nur durch Fachpersonal mit elektrotechnischer Qualifikation.
Záruční list – platí jen pro ČR (Certificate of warranty – valid in Czech Republic only).
Na tento výrobek se poskytuje záruka 24 měsíců od data prodeje. Záruka se nevztahuje na závady způsobené nevhodným zacházením.

Datum prodeje: Razítko a podpis prodejny